Двигатель	Cummins 6LTAA9,3
Полная мощность	162 кВт (220 л. с.) при 2 200 об/мин
Полезная мощность	148 кВт (201 л. с.) при 2 200 об/мин
Эксплуатационная масса	17 000 кг
Стандартный размер ковша	3 $м^3$
Стандартное вырывное усилие	160 кН
Стандартная высота выгрузки	3 100 мм

856 КОЛЕСНЫЙ ПОГРУЗЧИК

LIUGONG

БЕСКОМПРОМИССНЫЙ МИР. БЕСКОМПРОМИССНОЕ ОБОРУДОВАНИЕ.

856
СПЕЦИФИКАЦИИ >>>

ДВИГАТЕЛЬ	
Стандарт выбросов в атмосферу	Tier 2 / Stage II
Марка	Cummins
Модель	6LTAA9,3
Полная мощность	162 кВт (220 л. с.) при 2 200 об/мин
Полезная мощность	148 кВт (221 л. с.) при 2 200 об/мин
Макс. крутящий момент	890 Н · м
Рабочий объем	9,3 л
Количество цилиндров	6
Аспирация	с турбокомпрессором и промежуточным охлаждением воздуха

ТРАНСМИССИЯ	
Тип трансмиссии	промежуточный вал, переключение под нагрузкой
Гидротрансформатор	одноступенчатый, трехэлементный
Макс. скорость движения, вперед	37 км/ч
Макс. скорость движения, назад	24 км/ч
Количество передач, передний ход	4
Количество передач, задний ход	3

ОСИ	
Тип переднего дифференциала	стандартный
Тип заднего дифференциала	стандартный
Качание оси	±11°

РУЛЕВОЕ УПРАВЛЕНИЕ	
Конфигурация рулевого управления	шарнирное сочленение полурам
Давление разгрузки рулевой системы	16 МПа

ТОРМОЗА	
Тип рабочего тормоза	дисковый тормоз с суппортами
Активация рабочего тормоза	пневмогидравлическая
Тип стояночного тормоза	дисковый тормоз мокрого типа
Активация стояночного тормоза	гидравлическая

ГИДРАВЛИЧЕСКАЯ СИСТЕМА	
Тип главного насоса	шестеренный
Главное давление разгрузки	20 МПа
Подъем	6 с
Время выгрузки	1,5 с
Время опускания в плавающем режиме	3 с
Минимальное время полного цикла	10,5 с

ХАРАКТЕРИСТИКИ СТРЕЛЫ ПОГРУЗЧИКА	
Опрокидывающая нагрузка - прямая	12 500 кг
Опрокидывающая нагрузка при полном обороте	10 500 кг
Вырывное усилие ковша	160 кН
Максимальный угол выгрузки на максимальной высоте	45°
Максимальная высота выгрузки	3 100 мм
Расстояние разгрузки на максимальной высоте	1 035 мм
Макс. высота шарнирного пальца	4 154 мм
Максимальная глубина копания, уровень ковша	61 мм
Запрокидывание ковша на уровне земли	42°
Запрокидывание ковша при перемещении	46°
Запрокидывание ковша на максимальной высоте	59°

ХАРАКТЕРИСТИКИ КОВША	
Стандартный ковш	3 м³

РАЗМЕРЫ	
Длина с опущенным ковшом	8 150 мм
Ширина по шинам	2 750 мм
Колесная база	3 250 мм
Колея	2 150 мм
Клиренс	431 мм
Угол поворота, в каждую сторону	38°
Задний угол свеса	30°
Радиус поворота по внешней стороне шины	6 095 мм
Радиус поворота по центру шины	5 795 мм
Радиус поворота, перемещение ковша	6 775 мм

ШИНЫ	
Типоразмер шин	23,5 - 25

ЭКСПЛУАТАЦИОННАЯ МАССА	
Эксплуатационная масса	17 000 кг

ЭКСПЛУАТАЦИОННЫЕ ЕМКОСТИ	
Топливный бак	320 л
Моторное масло	19 л
Система охлаждения	52 л
Бак для гидравлической жидкости	218 л
Трансмиссия и гидротрансформатор	45 л
Мосты, каждый	32 л

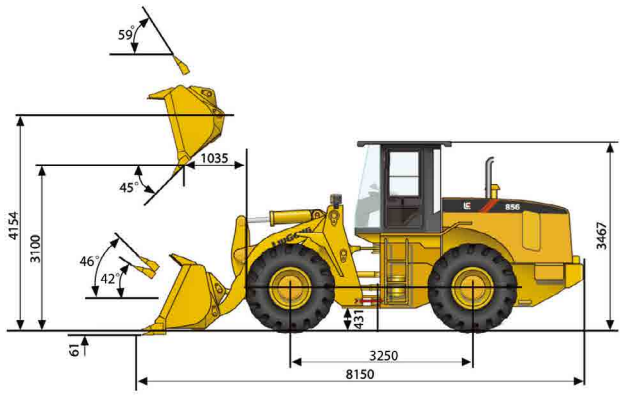

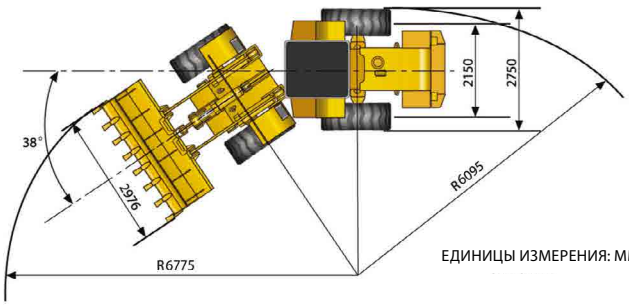

ЕДИНИЦЫ ИЗМЕРЕНИЯ: ММ

Guangxi Liugong Machinery Co., Ltd.
No. 1 Liutai Road, Liuzhou, Guangxi 545007, PR China (KHP)
T: +86 772 3886124 Эл. почта: overseas@liugong.com
www.liugong.com

01.2015 Создано компанией LiuGong

Технические характеристики и конструкция могут быть изменены без предварительного уведомления.
На показанные машины может быть установлено дополнительное оборудование.